ПАСПОРТ
И РУКОВОДСТВО
ПО ЭКСПЛУАТАЦИИ

Установка для приготовления пищи
Ф4ПГ/800 Газовая плита

❏ Ф4ПГ/800 (на подставке) арт. 50002
❏ Ф4ПГ/800 (настольная) арт. 50003

Grill master SMOLENSK

Содержание

1 Общие указания	4
2 Назначение изделия	5
3 Технические характеристики	5
4 Комплектность	7
5 Устройство и общие требования к изделию	7
6 Требования по технике безопасности и пожарной безопасности	8
7 Подготовка к работе	10
8 Порядок работы	11
9 Техническое обслуживание	12
10 Возможные неисправности	13
11 Правила транспортировки и хранения	13
12 Гарантии изготовителя	14
13 Утилизация изделия	17
Приложение А	18
Свидетельство о приемке	21
Акт ввода в эксплуатацию	22
Талон на гарантийное обслуживание	23

Настоящий документ распространяется на «ГАЗОВУЮ ПЛИТУ Ф4ПГ/800» (далее по тексту изделие), устанавливаемую на подставку или настольную.

Паспорт должен находиться в течение всего срока эксплуатации изделия у лиц, ответственных за его сохранность.

Предприятие «Гриль–Мастер» постоянно расширяет и совершенствует ассортимент выпускаемой продукции, в связи с этим поставляемый комплект изделия, внешний вид и технические характеристики изделия могут отличаться от указанных в данном документе без ухудшения потребительских свойств.

1 Общие указания

1.1 Изделие соответствует ТУ 28.93.15–001–72862753–2025.

1.2 Изделие предназначено для работы на природном газе, перевод изделия на сжиженный газ в соответствии с ГОСТ 20448–2018 производится специалистами сервисной службы согласно инструкции, приведенной в Приложении А.

1.3 Изделие предназначено для эксплуатации в отапливаемом помещении с диапазоном температур окружающего воздуха от +10 ºС до +40 ºС, относительной влажности (без конденсации) воздуха не более 80% при +25 °С, при условии гарантированного проветривания или наличия вытяжной вентиляции, атмосферном давлении от 84 кПа до 107 кПа (от 630 мм рт.ст. до 800 мм рт.ст.).

1.4 Изделие или подставка под него, для предотвращения травмирования персонала, устанавливается на устойчивом, горизонтальном несгораемом основании.

1.5 При длительных перерывах в эксплуатации (на ночь) отключать изделие от сети газоснабжения.

1.6 Не допускать ударов и небрежного обращения с изделием.

1.7 При нарушении требований, изложенных в настоящем документе, изделие гарантийному ремонту не подлежит.

1.8 Срок службы изделия – 8 лет.

2 Назначение изделия

Изделие предназначено для тепловой обработки пищевых продуктов в наплитной посуде на предприятиях общественного питания, как самостоятельно, так и в составе технологических линий. Все функциональные части изделия легкодоступны с фронтальной стороны.

Вид климатического исполнения изделия УХЛ4 по ГОСТ Р 15150–69.

Все корпусные элементы изделия изготовлены из пищевой нержавеющей стали, что позволяет использовать данное изделие в сфере общественного питания.

По способу удаления продуктов сгорания изделие относится к типу А по ГОСТ Р 55211–2012. Изделие не предназначено для подсоединения к дымоходу или другому устройству для удаления продуктов сгорания в пространство вне помещения.

Приобретая наше изделие, внимательно ознакомьтесь с руководством по эксплуатации. Это поможет Вам успешно его использовать в Вашей профессиональной деятельности.

3 Технические характеристики

Технические характеристики изделия указаны в таблице 3.1.

Таблица 3.1

Наименование параметра	**Ф4ПГ/800 (на подставке) арт. 50002**	**Ф4ПГ/800 (настольная) арт. 50003**
Габаритные размеры (ДхШхВ), мм, не более	800x780x1055	800x780x400
Количество горелок 6,5 кВт, шт.	3	
Количество горелок 9,0 кВт, шт.	1	
Мощность горелок по газу, кВт, не более	28,5	
Расход природного газа, $м^3$/ч, не более	3,021	
Расход сжиженного газа, кг/ч, не более	2,28	
Наибольшая температура поверхности конфорок, ˚С, не более	400	
Масса изделия, кг, не более	68	52
Давление природного газа G20, кПа	2,0	2,0
Давление сжиженного газа G30, кПа	3,0	3,0
Вид газа	G20	
Газовое подключение	½"	

Габаритные размеры изделий Ф4ПГ/800 (на подставке) и Ф4ПГ/800 (настольная) представлены в соответствии с рисунком 1 и рисунком 2.

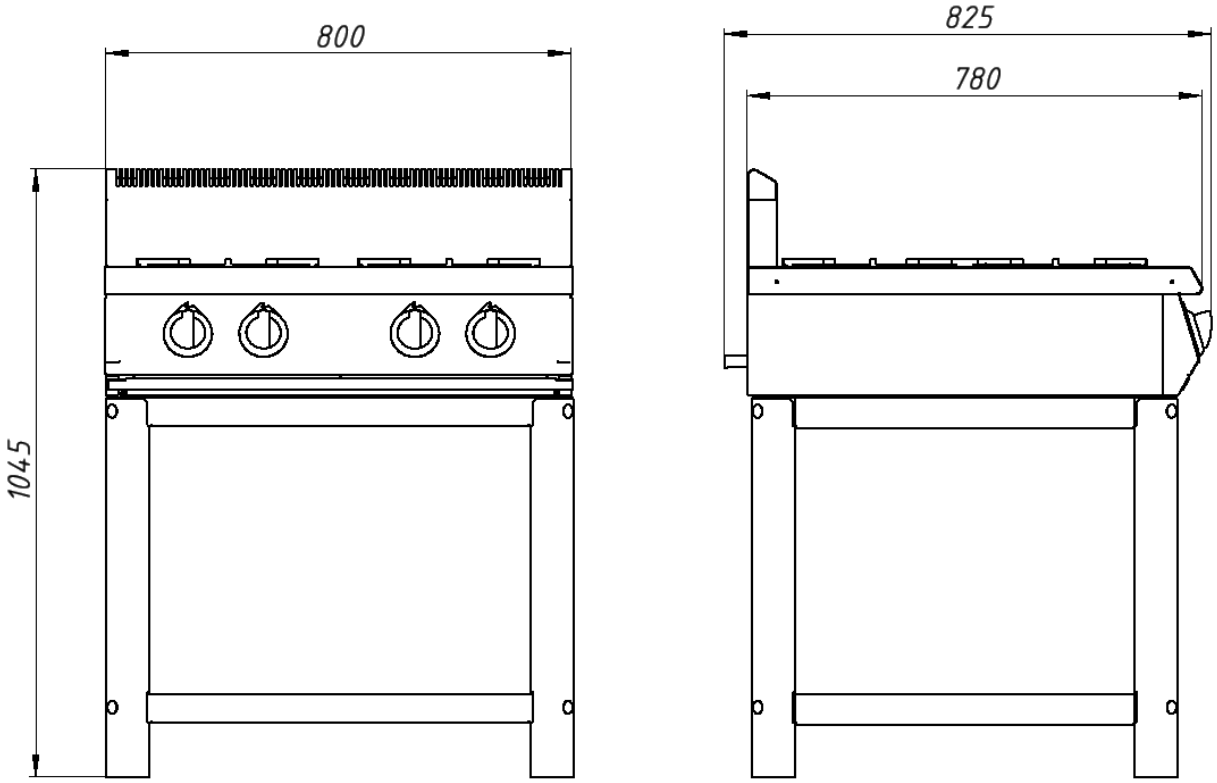

Рисунок 1 – Габаритные размеры изделия Ф4ПГ/800 (на подставке)

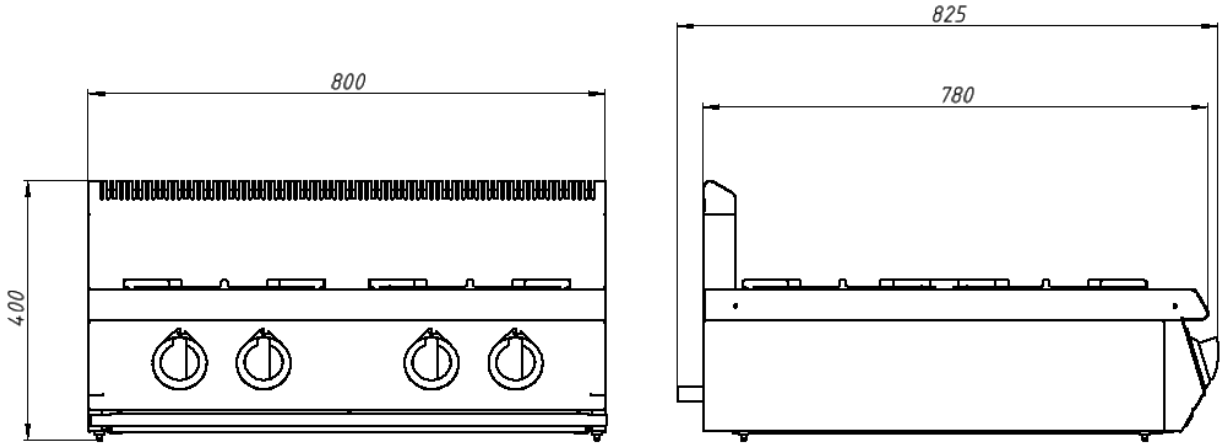

Рисунок 2 – Габаритные размеры изделия Ф4ПГ/800 (настольная)

4 Комплектность

Комплект поставки изделия перечислен в таблице 4.1.

Таблица 4.1

Наименование	Количество
Плита газовая	1
Поддон	1
Паспорт	1
Сертификат соответствия	1

Продолжение таблицы 4.1

Наименование	Количество
Сопла для перехода на пропан	
Сопло ø1,2 мм для конфорки 6,5 кВт	3
Сопло ø1,4 мм для конфорки 9,0 кВт	1
Сопло ø0,25 мм для пилотной горелки	4
Подставка**	1
Нейтральная полка*	1

*Комплектуется по требованию заказчика
** Комплектуется при заказе Ф4ПГ/800 (на подставке)

5 Устройство и общие требования к изделию

5.1 Основные части изделия указаны в соответствии с рисунком 3.

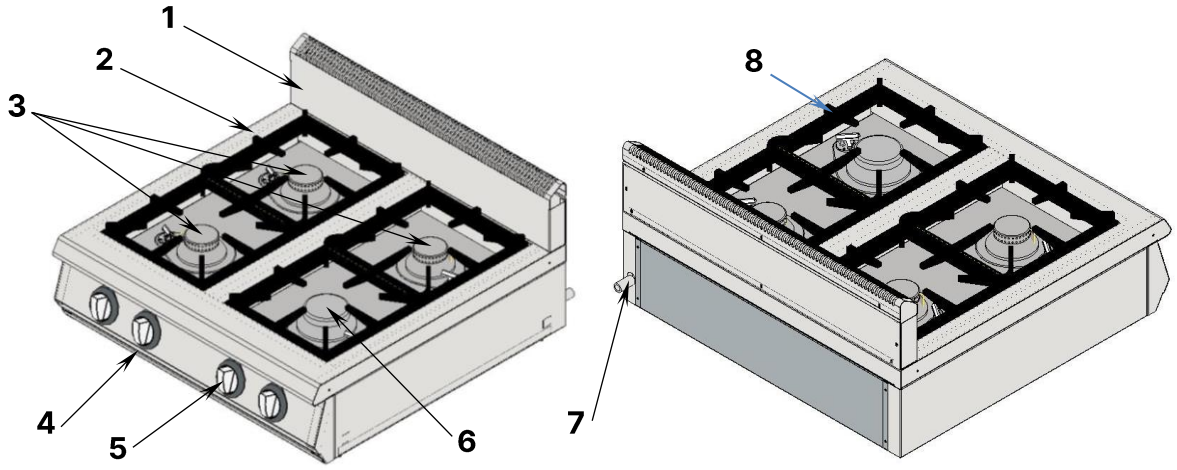

1 – вытяжка; **2** – корпус; **3** – горелки 6,5 кВт; **4** – поддон; **5** – ручки крана горелок; **6** – горелка 9 кВт; **7** – штуцер трубы подачи газа; **8** – решетка

Рисунок 3 – Устройство газовой плиты Ф4ПГ/800

5.2 Изделие подготовлено для работы на природном газе (метане).

5.3 Общий кран подачи газа к изделию должен находиться на видном и легкодоступном месте.

6 Требования по технике безопасности и пожарной безопасности

6.1 Общие требования безопасности к газовым установкам в соответствии с «Правилами безопасности в газовом хозяйстве», утвержденными Госгортехнадзором России и ГОСТ 12.2.003–91.

6.2 Перед включением изделия убедитесь, что шланг подвода газа не касается задней стенки изделия и не находится в зоне выхода горячего воздуха (над вытяжкой).

6.3 Периодически (но не реже 1 раза в месяц) проверять состояние шланга подвода газа. При обнаружении каких–либо дефектов (трещин, порезов, следов оплавления, затвердевания материала шланга или утраты им начальной упругости) немедленно обращайтесь в газовую службу.

6.4 В случае перенастройки изделия на другой тип газа выполнить действия, описанные в Приложении А.

⚠**6.5 ЗАПРЕЩАЕТСЯ ВМЕСТО ХОМУТОВ ИСПОЛЬЗОВАТЬ ПРОВОЛОКУ И ДРУГИЕ НЕ ПРЕДНАЗНАЧЕННЫЕ ДЛЯ ЭТИХ ЦЕЛЕЙ МАТЕРИАЛЫ ПРИ ПОДКЛЮЧЕНИИ ГАЗОПРОВОДА К ИЗДЕЛИЮ ЧЕРЕЗ СОЕДИНИТЕЛЬНЫЙ ШТУЦЕР.**

6.6 Помещение, где эксплуатируется изделие, должно быть оснащено средствами для тушения возгорания.

6.7 Изделие относится к приборам, работающим под контролем надзорных органов.

⚠ **6.8 ВНИМАНИЕ! В РАБОЧЕМ СОСТОЯНИИ РЕШЕТКИ ИМЕЮТ ВЫСОКУЮ ТЕМПЕРАТУРУ! ОСТЕРЕГАЙТЕСЬ ОЖОГОВ! НЕ ДОПУСКАЙТЕ ПОПАДАНИЯ ВОДЫ НА РАСКАЛЕННЫЕ РЕШЕТКИ!**

⚠**6.9 ВНИМАНИЕ! ПРИ ПЕРЕМЕЩЕНИИ ИЗДЕЛИЯ НА НОВОЕ МЕСТО НЕОБХОДИМО ОТКЛЮЧАТЬ ЕГО ОТ СЕТИ ГАЗОСНАБЖЕНИЯ.**

⚠**6.10 ВНИМАНИЕ!** При появлении в помещении запаха газа необходимо:

- погасить открытый огонь;
- закрыть общий газовый кран;
- не включать/выключать электроприборы;
- открыть окна и проветрить помещение;
- вызвать аварийную газовую службу;
- до устранения утечек газа не проводить работ, связанных с огнем и искрообразованием, не зажигать огонь.

⚠**6.11 ВНИМАНИЕ! НЕ ДОПУСКАЕТСЯ ПРИМЕНЯТЬ ВОДЯНУЮ СТРУЮ ДЛЯ ОЧИСТКИ НАРУЖНОЙ ЧАСТИ ПОВЕРХНОСТИ ИЗДЕЛИЯ.**

⚠**6.12 ВНИМАНИЕ!** Во избежание возникновения пожара запрещено:

- эксплуатировать неисправное изделие;
- искать утечки газа при помощи спичек и другого открытого огня;

- устанавливать изделие в местах с повышенным риском пожарной опасности (вплотную к деревянным, с горючим покрытием и т.п. поверхностям);
- класть на изделие легковоспламеняющиеся предметы (бумагу, тряпки и т. п.);
- хранить возле изделия легковоспламеняющиеся вещества и предметы (горючие жидкости, аэрозоли, бумагу, тряпки и т.п.);
- допускать заливание горелки жидкостями;
- использовать изделие для обогрева помещения;
- длительная работа изделия с включенными горелками без нагрузки;
- загораживать отверстия для выхода продуктов сгорания (вытяжки);
- оставлять работающее изделие без присмотра.

⚠**6.13 ЗАПРЕЩАЕТСЯ! ПРИ ИСПОЛЬЗОВАНИИ БАЛЛОНОВ С ПРОПАНОМ КЛАСТЬ БАЛЛОНЫ НА БОК ИЛИ ПЕРЕВОРАЧИВАТЬ! ПОПАДАНИЕ КОНДЕНСАТА ИЗ БАЛЛОНА В СИСТЕМУ ПРИВОДИТ К ВЫХОДУ ЕЕ ИЗ СТРОЯ!**

6.14 Изделие не предназначено для использования лицами (включая детей) с пониженными физическими, сенсорными или умственными способностями, или при отсутствии у них опыта или знаний, если они не находятся под присмотром или не проинструктированы об использовании изделия лицом, ответственным за безопасность.

7 Подготовка к работе

7.1 Подготовку к работе изделия после транспортирования при отрицательных температурах следует проводить в условиях эксплуатации, предварительно выдержав изделие нераспакованным в течение 3–6 часов в отапливаемом помещении.

7.2 Распаковку, установку и испытание изделия должны производить специалисты по монтажу и ремонту газового торгово-технологического оборудования в соответствии с инструкциями изготовителя и действующими нормативными документами.

7.3 После распаковывания изделия следует убедиться в его целостности и комплектности, удалить защитную пленку, произвести санитарную обработку рабочей поверхности изделия с помощью стандартных средств очистки.

7.4 Изделие установить на устойчивом, горизонтальном основании на расстоянии не менее 500 мм от легко воспламеняющихся предметов. Проверить горизонтальность уровнем. Выравнивание поверхности изделия производится регулировкой высоты ножек.

7.5 Изделие должно устанавливаться в хорошо проветриваемом помещении.

7.6 Штуцер (наружная резьба G1/2) подключения к газовой магистрали находится на задней стенке изделия (см. рис. 3 поз. 7).

7.7 Подключение изделия к газовым сетям производится квалифицированным специалистом сервисной службы.

7.8 После подключения к газовой магистрали обязательно проверьте плотность соединения и давление газа в магистрали.

ЗАПРЕЩАЕТСЯ ИСПОЛЬЗОВАТЬ ОТКРЫТЫЙ ОГОНЬ ДЛЯ ПРОВЕРКИ УТЕЧЕК.

8 Порядок работы

8.1 Розжиг горелки.

8.1.1 Для включения газовой горелки нажмите на ручку переключения газового крана горелки и в нажатом состоянии поверните ее влево, установив напротив символа искры зажигания в соответствии с рисунком **4А**. Одновременно произведите поджог газа, выходящего из запальной горелки (пилота) при помощи средств розжига (спички, электро– или пьезозажигалки и т.п).

8.1.2 После возгорания пилота удерживайте ручку в нажатом состоянии не менее 15–20 с, после чего отпустите. Убедитесь в устойчивом горении пилотной горелки, отпустите ручку газового крана. Если пламя не горит, верните ручку в исходное положение и повторите п. 8.1.1.

8.1.3 Остальные горелки зажигаются аналогично.

8.1.4 Для отключения горелки слегка нажмите ручку и поверните ее вправо до упора в соответствии с рисунком **4Г**.

8.2 Включение и выключение основной горелки.

Для включения основной горелки поверните ручку от позиции символа искры зажигания против часовой стрелки к символу большого огня в соответствии с рисунком **4Б**. Для уменьшения пламени до минимума поверните ручку против часовой стрелки до символа малого огня в соответствии с рисунком **4В**. Чтобы выключить основную горелку поверните ручку по часовой стрелке к позиции искры зажигания в соответствии с рисунком **4А**. После этого будет гореть только запальная горелка (пилот).

8.3 Полное выключение.

Для полного выключения горелки поверните ручку по часовой стрелке до позиции «Выключено» в соответствии с рисунком **4Г**.

4А **4Б** **4В** **4Г**

4А – розжиг запальной горелки; **4Б** – включение основной горелки; **4В** – уменьшение пламени; **4Г** – выключение горелки

Рисунок 4 – Включение и выключение горелок

9 Техническое обслуживание

9.1 Все работы по обслуживанию производить при отключенном изделии от сети газоснабжения.

9.2 Работы по обслуживанию изделия выполняются только квалифицированными специалистами сервисной службы.

9.3 Техническое обслуживание и ремонт изделия осуществляются по следующему циклу:

- техническое обслуживание при пуске в эксплуатацию;
- периодическое техническое обслуживание – через каждые 6 месяцев эксплуатации.

Примечание: в зависимости от интенсивности эксплуатации изделия период между циклами периодического технического обслуживания необходимо сократить до 3 месяцев.

9.4 Ежедневно в конце работы необходимо произвести тщательную очистку наружных поверхностей от остатков пищи, конденсата, жира и др. Используйте для этого стандартные средства очистки. После очистки, протрите все очищенные поверхности сухой тканью. Обращайте внимание не только на чистоту изделия, но и на состояние прилегающих поверхностей.

ЗАПРЕЩЕНО! ИСПОЛЬЗОВАТЬ АБРАЗИВНЫЕ ПОРОШКИ И СРЕДСТВА, СОДЕРЖАЩИЕ АГРЕССИВНЫЕ ВЕЩЕСТВА.

10 Возможные неисправности

Возможные неисправности, вызывающие отказы, должны устранять только специалисты сервисной службы.

Возможные неисправности указаны в таблице 10.1.

Таблица 10.1

Наименование неисправности	Вероятная причина	Методы устранения
Не поджигается горелка конфорки	1 Нет подачи газа 2 Малое давление газа в сети/баллоне 3 Загрязнение сопла горелки конфорки	1 Включить подачу газа 2 Обратитесь в газоснабжающую службу. **При работе на пропане**: заменить баллон с газом на полностью заправленный 3 Провести техническое обслуживание изделия
Запальная горелка (пилот) не горит после удержания крана в положении, указанном в п.8.1.1	1 Не работает термопара запальной горелки 2 Пламя запальной горелки (пилота) не попадает на термопару	1 Заменить термопару запальной горелки. 2 Отрегулировать высоту и направление пламени запальной горелки (пилота)
Не поджигается запальная горелка (пилот)	1 Нет подачи газа 2 Загрязнение сопла запальной горелки	1 Включить подачу газа 2 Провести техническое обслуживание изделия

Аккуратное и бережное обращение с изделием и соблюдение требований настоящей инструкции позволят Вам успешно эксплуатировать его длительное время.

11 Правила транспортировки и хранения

11.1 Способ установки изделия на транспортное средство должен исключать его самопроизвольное перемещение. При погрузке и разгрузке изделий должны строго выполняться требования манипуляционных знаков и надписей на упаковках.

11.2 До установки изделия у потребителя его необходимо хранить в заводской упаковке в помещениях с естественной вентиляцией при относительной влажности не выше 60% и температуре окружающей среды не ниже +5 °С, при отсутствии в воздухе кислотных и других паров.

11.3 Складирование изделий в упаковке должно производиться не более чем в 1 ярус.

11.4 Условия транспортирования изделия – по группе условий 3 ГОСТ 15150–69 и температуре не ниже минус 35 °С.

11.5 Транспортирование изделия должно производиться в заводской упаковке в вертикальном положении высотой не более чем в 1 ярус, с защитой от осадков и механических повреждений.

12 Гарантии изготовителя

12.1 Изготовитель гарантирует соответствие качества изделия требованиям действующей технической документации при соблюдении условий и правил хранения, транспортирования и эксплуатации, установленных в эксплуатационной документации.

12.2 На изделие устанавливается гарантийный срок эксплуатации продолжительностью 24 (двадцать четыре) месяца, за исключением газовых горелок, на которые устанавливается гарантийный срок 3 (три) календарных месяца. Гарантийный срок хранения изделия 6 (шесть) месяцев.

12.3 Периодическое техническое обслуживание необходимо проводить согласно п.п. 9.1–9.3 с целью обеспечения работоспособности изделия и увеличения срока эксплуатации. Невыполнение периодического технического обслуживания, указанного в эксплуатационной документации, может привести к преждевременному выходу из строя изделия. В случаях выявления причин выхода из строя изделия, связанных с невыполнением периодического технического обслуживания, данные случаи признаются негарантийными.

12.4 При покупке изделия напрямую у завода-изготовителя покупатель обязан самостоятельно заключить договор с лицензированной сервисной компанией для выполнения периодического обслуживания, гарантийного и негарантийного ремонта изделия.

12.5 Изделие должно быть установлено специалистами сервисной службы. Для подтверждения установки специалистом оформляется акт ввода в эксплуатацию. В случае отказа изделия акт ввода в эксплуатацию предоставляется вместе с рекламационным актом при обращении к производителю в период гарантийного срока.

12.6 Производитель стремится поддерживать в наличии наиболее востребованные запасные части на складе. В случае отсутствия каких-либо запасных частей, производитель обязан обеспечить их поставку в срок от 15 до 150 календарных дней.

12.7 Гарантийный срок не продлевается на время, в течение которого изделие не могло использоваться из-за обнаруженных в нем недостатков.

12.8 Течение срока гарантии начинается с даты введения изделия в эксплуатацию. При отсутствии подтверждения даты ввода в эксплуатацию – срок исчисляется с даты выпуска изделия.

12.9 В случае необходимости проведения ремонтных работ на заводе-изготовителе гарантийный ремонт изделия производится в течение 20 (двадцати) рабочих дней с момента его доставки на склад завода-изготовителя.

12.10 Гарантийные обязательства не действуют в следующих случаях:

- не предусмотренных настоящим документом;
- при повреждениях, возникших из-за несоблюдения правил монтажа, установки, настройки и эксплуатации изделия;
- при повреждениях, вызванных умышленными или ошибочными действиями покупателя, небрежным обращением с изделием;
- при повреждениях, вызванных попаданием внутрь посторонних предметов, насекомых, грызунов или следов их жизнедеятельности;
- неисправности, возникшие в результате продолжения работы с повреждёнными узлами или элементами изделия;
- удалена табличка с серийным номером или умышленно/неумышленно надпись серийного номера сделана неразборчивой;
- выхода из строя частей, подверженных нормальному износу;
- при наличии в изделии любых механических повреждений;
- модификация изделия или изменение его конструкции;
- проведение самостоятельного ремонта или доработка изделия;
- повреждения изделия пожаром, наводнением или другим стихийным бедствием;
- при повреждениях изделия при транспортировке в неправильном положении с нарушением правил перевозки.

12.11 Претензии по качеству изделия предъявляются продавцу товара только в течение гарантийного срока.

12.12 Изделие является профессиональным и для обращения с ним у покупателя должен присутствовать персонал с необходимой квалификацией. Производитель не принимает назад исправное изделие, если оно не подходит по техническим характеристикам или не удовлетворяет требованиям покупателя.

12.13 Гарантийные обязательства не распространяются на изделие, в отношении которого заявлены претензии по истечении гарантийного периода. Гарантийные обязательства не распространяются на проданное покупателю подержанное изделие.

12.14 Для определения причин поломки покупатель создает комиссию и составляет акт–рекламации, в котором должны быть указаны:

- заводской номер изделия;
- дата получения изделия с предприятия-изготовителя и номер документа, по которому он был получен;
- дата ввода изделия в эксплуатацию;
- описание внешнего проявления поломки;

- указание на узлы и детали, которые, по мнению покупателя, вышли из строя.

12.15 К акту–рекламации необходимо приложить:

- документ, подтверждающий покупку изделия (УПД или накладная);
- заполненный гарантийный талон;
- акт о поломке;
- заполненный акт ввода в эксплуатацию;
- фотографию таблички с серийным номером изделия;
- полностью заполненный сервисный протокол, в том случае, если изделие уже подвергалось ремонту.

При нарушении требований к составлению акта и/или непредставлении (неполного предоставления) прилагаемых к акту документов, случай поломки изделия считается не подлежащим гарантийному ремонту.

12.16 Если в течение гарантийного срока изделие вышло из строя по вине покупателя, то претензии не принимаются.

12.17 Рекламация на детали и узлы, подвергшиеся ремонту не на предприятии-изготовителе и не у его официальных дилеров, не рассматриваются и не удовлетворяются.

13 Утилизация изделия

13.1 Материалы, применяемые для упаковки изделия, могут быть использованы повторно или сданы на пункты по сбору вторичного сырья.

13.2 Изделие необходимо привести в негодность и утилизировать в соответствии с действующим законодательством.

Приложение А

Перенастройка изделия на другой тип газа осуществляется специалистами сервисной службы.

Для перехода на сжиженный газ (пропан) необходимо произвести замену сопла в жиклере в пилоте в соответствии с рисунком 5, для чего необходимо:

- отключить плиту от газоснабжения;
- снять верх горелки;
- выдвинуть поддон;
- поставить изделие на бок на ровной поверхности;
- снять скобу поз. 3;
- выкрутить корпус жиклера поз. 1;
- заменить сопло поз. 2 на сопло с нужным размером отверстия;
- установить корпус жиклера поз. 1 на место;
- зафиксировать скобой поз. 3.

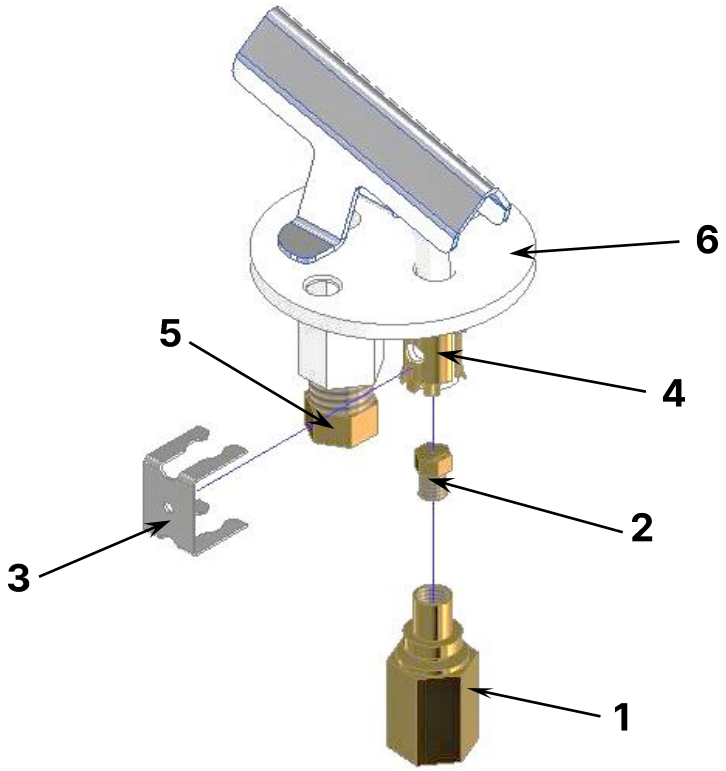

1 – корпус жиклера; **2** – сопло; **3** – скоба; **4** – регулятор подачи воздуха; **5** – штуцер фиксации термопары; **6** – запальная горелка

Рисунок 5 – Устройство пилота

Для перехода на сжиженный газ (пропан) необходимо произвести замену сопла в жиклере в горелке в соответствии с рисунком 6, для чего необходимо:

- отключить плиту от газоснабжения;
- снять верх горелки;
- выдвинуть поддон;
- поставить изделие на бок на ровной поверхности;
- выкрутить корпус жиклера поз. 1;
- заменить сопло поз. 3 на сопло с нужным размером отверстия;
- установить корпус жиклера поз. 1 на место, отрегулировав стопорной гайкой поз. 2.

П р и м е ч а н и е : отрегулировать подачу воздуха.

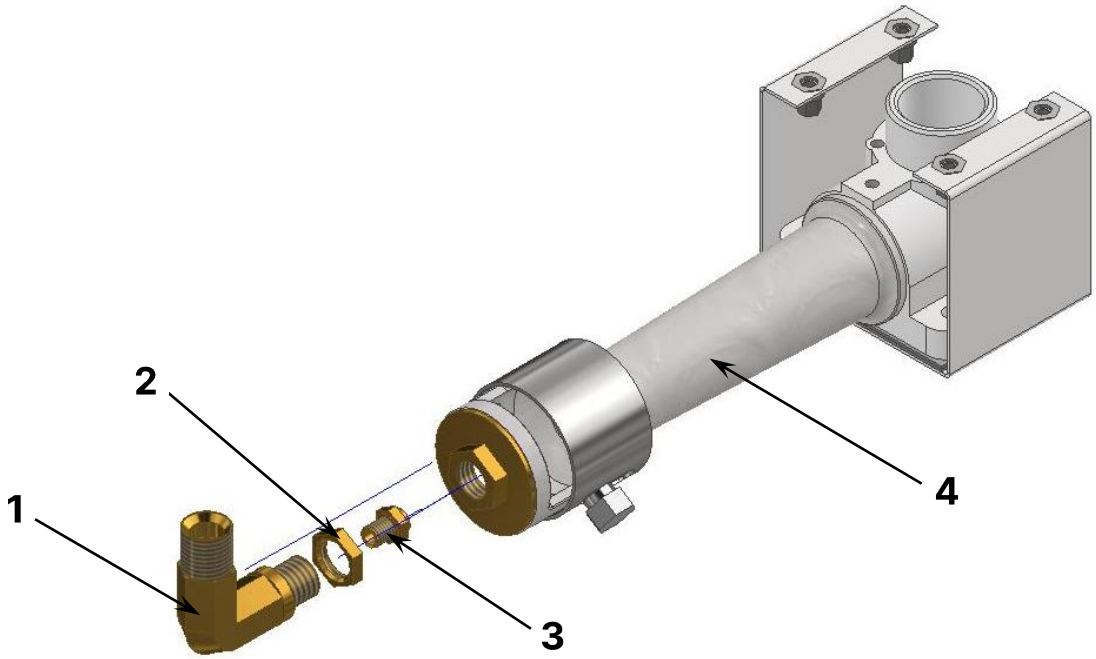

1 – корпус жиклера; **2** – контргайка; **3** – сопло; **4** – горелка

Рисунок 6 – Устройство горелки

EAC

СВИДЕТЕЛЬСТВО О ПРИЕМКЕ

Плита газовая — наименование изделия

Ф4ПГ/800.00.00.000 — обозначение

№_____ — заводской номер

на подставке арт. 50002 – ❑

настольная арт. 50003 – ❑

Дата выпуска «__»_____ 20__ г.

Изделие изготовлено и принято в соответствии с требованиями государственных стандартов, действующей технической документации и признано годным для эксплуатации

М.П._____ — личная подпись

Мастер ОТК_____ — расшифровка подписи

_____ — число, месяц, год

Отметка газовой службы о регистрации

Дата «___»_____20___г.

Механик_____/_____

АКТ

ввода в эксплуатацию

Изделие «Газовая плита Ф4ПГ/800» № _____
заводской номер

на подставке арт. 50002 – ❑

настольная арт. 50003 – ❑

Дата выпуска «___»_____ 20___ г.

Место установки_____

_____
(наименование предприятия, почтовый адрес, телефон)

Дата ввода в эксплуатацию «___»_____ 20___ г.

Кем проводился ввод в эксплуатацию изделия_____

_____
(наименование организации, телефон)

Специалист, производивший ввод в эксплуатацию изделия

М.П._____ _____
(подпись) Ф.И.О.

«___»_____ 20___ г.

Представитель владельца

_____ _____
(подпись) Ф.И.О.

«___»_____ 20___ г.

Корешок талона №1 на гарантийный ремонт изделия модели Ф4ПГ/800.00.00.000 №_____
заводской номер изделия

Изъят «__»____20__г.
Исполнитель

Описание работ: _____

_____ ф.и.о.

_____ подпись

М.П.

ООО «Гриль-Мастер»
ул. Шевченко, 79В,
г. Смоленск, 214032, Россия
тел.: +7(4812) 62-26-54,
E-mail: info@mastergrill.ru

ТАЛОН №1 НА ГАРАНТИЙНЫЙ РЕМОНТ
Изделие Ф4ПГ/800.00.00.000
№_____
заводской номер изделия

на подставке арт. 50002 – ❑
настольная арт. 50003 – ❑

Дата выпуска «__» _____20___ г.

Продан_____
_____
наименование торгующей организации

Дата ввода в эксплуатацию «__»_____20__г.

Владелец и его адрес_____
_____
_____

М.П. _____
подпись

Описание работ по устранению неисправностей
_____
_____
_____

Исполнитель	Владелец
_____	_____
подпись	подпись

_____
наименование организации, выполнившей ремонт
_____
адрес организации

М.П._____
_____
должность и подпись руководителя организации, выполнившей ремонт

Корешок талона №2 на гарантийный ремонт изделия модели Ф4ПГ/800.00.00.000 № _____
заводской номер изделия

Изъят «__»____20__г.

Исполнитель _____ Ф.И.О. _____ подпись

М.П.

Описание работ: _____

ООО «Гриль-Мастер»
ул. Шевченко, 79В,
г. Смоленск, 214032, Россия
тел.: +7(4812) 62-26-54,
E-mail: info@mastergrill.ru

ТАЛОН №2 НА ГАРАНТИЙНЫЙ РЕМОНТ

Изделие Ф4ПГ/800.00.00.000

№_____
заводской номер изделия

на подставке арт. 50002 – ❑
настольная арт. 50003 – ❑

Дата выпуска «__» _____20___ г.

Продан_____
_____
наименование торгующей организации

Дата ввода в эксплуатацию «__»_____20__г.

Владелец и его адрес_____
_____
_____

М.П. _____
подпись

Описание работ по устранению неисправностей
_____
_____
_____

Исполнитель _____ подпись

Владелец _____ подпись

_____
наименование организации, выполнившей ремонт

_____
адрес организации

М.П._____
_____
должность и подпись руководителя организации, выполнившей ремонт

Корешок талона №3 на гарантийный ремонт изделия модели Ф4ПГ/800.00.00.000 №_____
заводской номер изделия

Изъят «__»____20__г.

Исполнитель _____ Ф.И.О. _____ М.П. _____ подпись

Описание работ: _____

ООО «Гриль-Мастер»
ул. Шевченко, 79В,
г. Смоленск, 214032, Россия
тел.: +7(4812) 62-26-54,
E-mail: info@mastergrill.ru

ТАЛОН №3 НА ГАРАНТИЙНЫЙ РЕМОНТ
Изделие Ф4ПГ/800.00.00.000
№_____
заводской номер изделия

на подставке арт. 50002 – ❑
настольная арт. 50003 – ❑

Дата выпуска «__» _____20___ г.

Продан_____
_____
наименование торгующей организации

Дата ввода в эксплуатацию «__»_____20__г.

Владелец и его адрес_____
_____
_____

М.П. _____
подпись

Описание работ по устранению неисправностей
_____
_____
_____

Исполнитель	Владелец
_____	_____
подпись	подпись

_____
наименование организации, выполнившей ремонт
_____
адрес организации

М.П._____
_____
должность и подпись руководителя организации, выполнившей ремонт

Учет технического обслуживания в период гарантийного ремонта

Дата	Вид технического обслуживания	Краткое содержание	Наименование предприятия, выполнившего техническое обслуживание	Должность, фамилия и подпись	
				выполнившего работу	проверившего работу