Grill SMOLENSK master

Паспорт
и
руководство по эксплуатации

УСТАНОВКА
ДЛЯ ПРИГОТОВЛЕНИЯ ПИЩИ

«ГАЗОВАЯ СКОВОРОДА»

ФЗСГ/900 арт. 13062

ООО «Гриль-Мастер»
г. Смоленск

Содержание

1 Общие указания 4
2 Назначение изделия 4
3 Технические характеристики 5
4 Комплектность 7
5 Устройство и принцип работы 7
6 Требования по технике безопасности и пожарной безопасности 8
7 Подготовка к работе 10
8 Порядок работы 11
9 Техническое обслуживание 13
10 Возможные неисправности и способы их устранения 13
11 Правила транспортировки и хранения 14
12 Гарантии изготовителя 15
13 Утилизация изделия 17
Приложение А 18
Приложение Б 20
Свидетельство о приемке 21
Акт ввода в эксплуатацию 22
Талон на гарантийное обслуживание 23

Данный документ распространяется на **«ГАЗОВАЯ СКОВОРОДА ФЗСГ/900»** (далее по тексту изделие).

Данный документ в течение всего срока эксплуатации изделия должен находиться у лиц, ответственных за его сохранность.

Предприятие «Гриль–Мастер» постоянно расширяет и совершенствует ассортимент выпускаемой продукции, в связи с этим поставляемый комплект установки, внешний вид и технические характеристики изделия могут отличаться от указанных в данном документе без ухудшения потребительских свойств.

1 Общие указания

1.1 Изделие соответствует ТУ 28.93.15–006–72862753–2025.

1.2 Изделие предназначено для работы на природном газе, перевод изделия на сжиженный газ по ГОСТ 20448–2018 производится специалистами сервисной службы согласно инструкции, приведенной в Приложении А.

1.3 Изделие предназначено для эксплуатации в отапливаемом помещении, с диапазоном температур окружающего воздуха от +10 ºС до +40 ºС, относительной влажности (без конденсации) воздуха не более 80% при +25 °С, при условии гарантированного проветривания или наличия вытяжной вентиляции, при атмосферном давлении от 84 кПа до 107 кПа (от 630 мм рт.ст. до 800 мм рт.ст.).

1.4 Изделие или подставка под него, для предотвращения травмирования персонала, устанавливается на устойчивом, горизонтальном несгораемом основании.

1.5 Не допускать ударов и небрежного обращения с изделием.

1.6 При нарушении требований, изложенных в настоящем документе, изделие гарантийному ремонту не подлежит.

1.7 Срок службы изделия – 8 лет.

2 Назначение изделия

Газовая сковорода предназначена для тепловой обработки пищевых продуктов (жарение, тушение, жарение во фритюре, пассерование, припускание) на предприятиях общественного питания, как самостоятельно, так и в составе технологических линий. Все функциональные части изделия легко доступны с фронтальной стороны.

Вид климатического исполнения изделия УХЛ4 по ГОСТ Р 15150–69.

Все корпусные элементы изделия изготовлены из пищевой нержавеющей и чугунной сталей, что позволяет использовать данное изделие в системе общественного питания.

По способу удаления продуктов сгорания изделие относится к типу А по ГОСТ Р 55211–2012. Изделие не предназначено для подсоединения к

дымоходу или другому устройству для удаления продуктов сгорания в пространство вне помещения.

Приобретая наше изделие, внимательно ознакомьтесь с руководством по эксплуатации. Это поможет Вам успешно его использовать в Вашей профессиональной деятельности.

3 Технические характеристики

Технические характеристики указаны в таблице 3.1.

Таблица 3.1

Наименование параметра	**ФЗСГ/900 арт. 13062**
Габаритные размеры (длина х ширина х высота), мм, не более	1145x990x1045
Тепловая мощность по газу, кВт, не более	32
Пределы регулирования температуры, °С	50–250
Номинальное напряжение электросети, В	230
Частота тока, Гц	50
Вместимость сковороды, л	90
Расход природного газа, $м^3$/ч, не более	3,0
Расход сжиженного газа, кг/ч, не более	2,3
Угол наклона сковороды, ручной, град, не более	60
Рабочая площадь дна сковороды, $м^2$	0,5
Масса изделия, кг, не более	245
Давление природного газа G20, кПа	2,0
Давление сжиженного газа G30, кПа	3,0
Вид газа	G20
Газовое подключение	½"

Габаритные размеры газовой сковороды ФЗСГ/900 показаны в соответствии с рисунком 1.

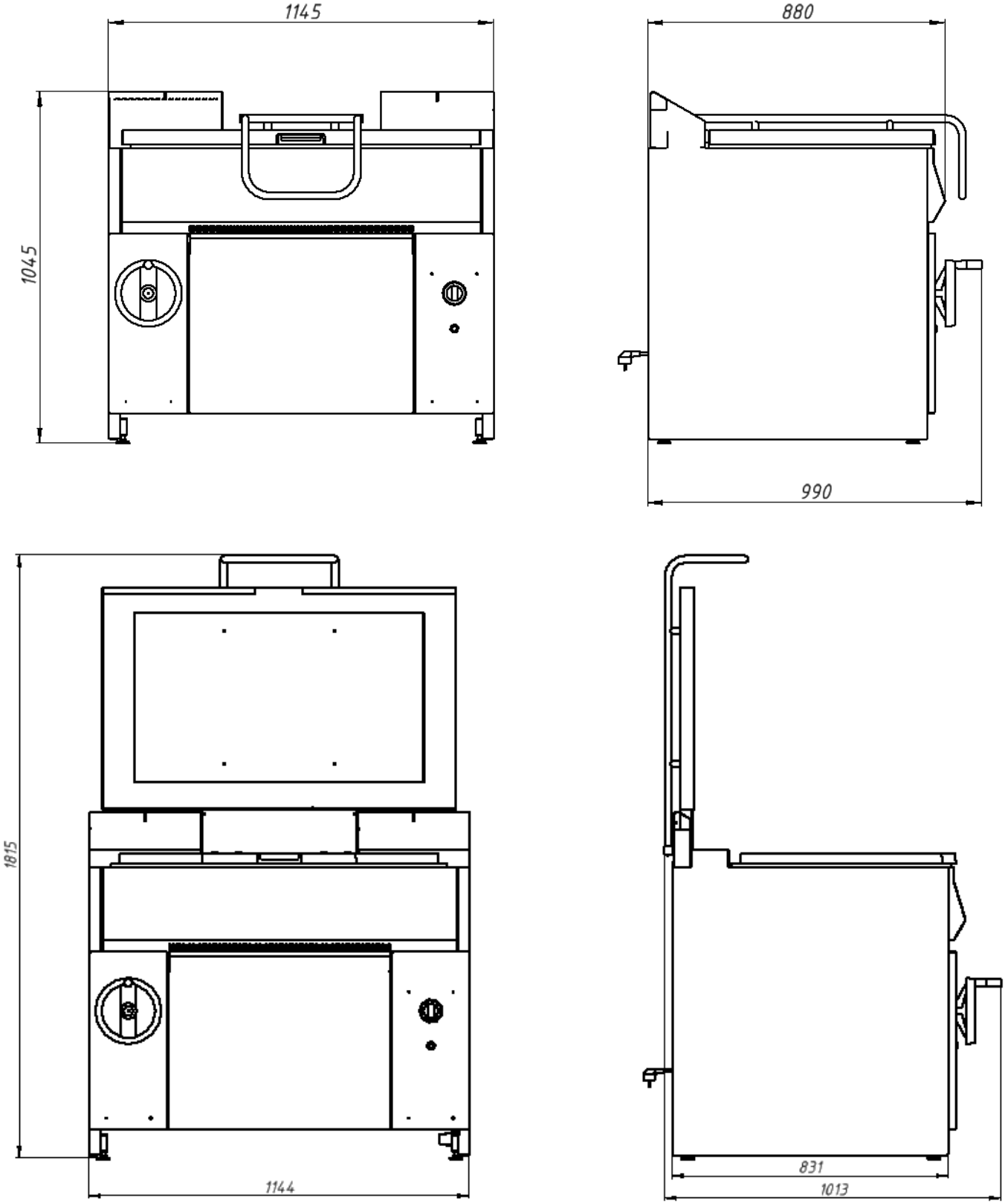

Рисунок 1 – Габаритные размеры газовой сковороды ФЗСГ/900

4 Комплектность

Комплект поставки перечислен в таблице 4.1.

Таблица 4.1

Наименование	Количество
Газовая сковорода	1
Паспорт и руководство по эксплуатации	1
Сертификат соответствия	1

5 Устройство и принцип работы

5.1 Основные части изделия и габариты указаны в соответствии с рисунком 2.

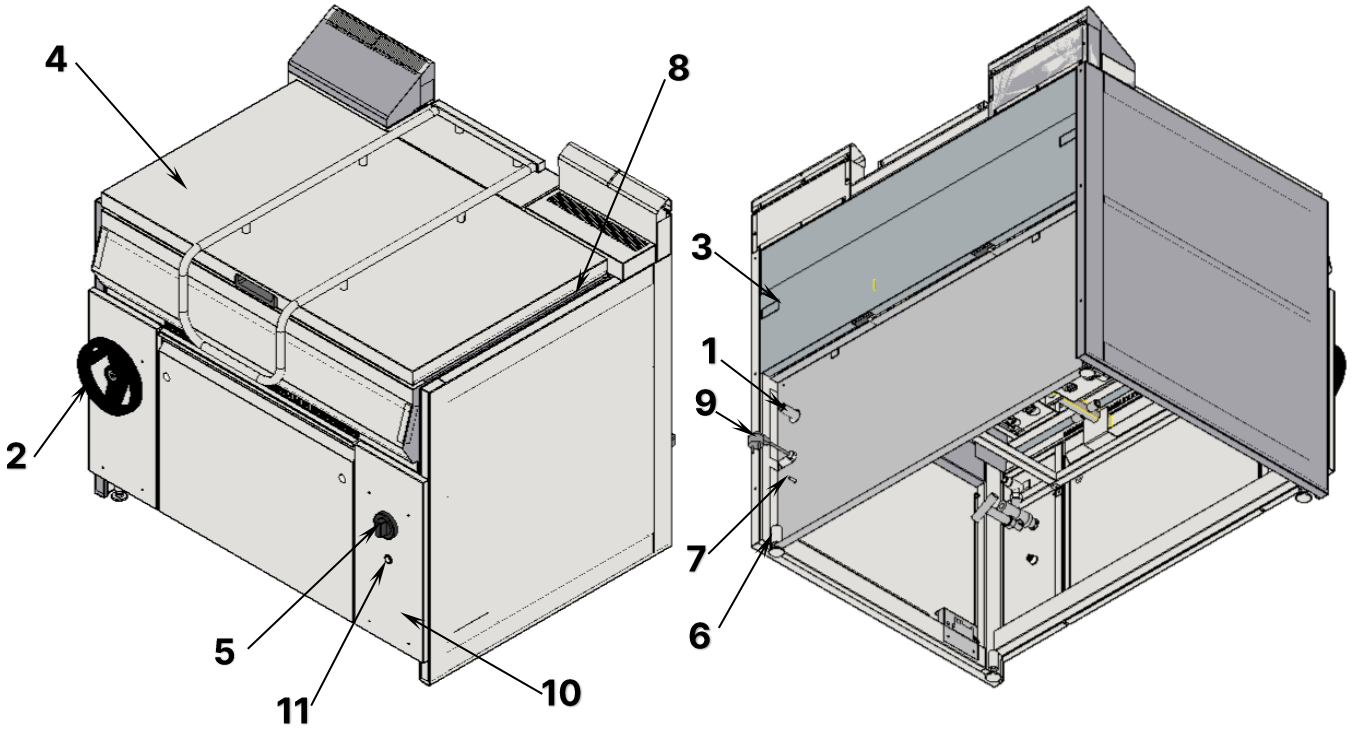

1 – штуцер трубы подачи газа; **2** – ручка привода наклона; **3** – корпус; **4** – крышка с ручкой; **5** – ручка газового крана; **6** – ножки, регулируемые по высоте; **7** – шпилька заземления; **8** – емкость сковороды; **9** – электрический кабель с сетевой вилкой; **10** – панель управления; **11** – кнопка электророзжига

Рисунок 2 – Основные части газовой сковороды ФЗСГ/900

Маркировка изделия находится на этикетке, расположенной на задней стенке.

5.2 Изделие подготовлено для работы на природном газе (метане).

5.3 Общий кран подачи газа к изделию должен находиться на видном и легкодоступном месте.

5.4 На чугунной поверхности рабочей чаши изделия допускаются следующие дефекты, не влияющие на эксплуатационные свойства изделия:

- незначительные раковины от литья, глубиной не более 0,5 мм, в количестве не более 10–15 шт.;
- следы механической обработки.

6 Требования по технике безопасности и пожарной безопасности

6.1 Общие требования безопасности к газовым установкам в соответствии с «Правилами безопасности в газовом хозяйстве», утвержденным Госгортехнадзором России и ГОСТ 12.2.003–91.

6.2 Общие требования безопасности к электрическим установкам в соответствии с ГОСТ 27570.0–87 «Безопасность бытовых и аналогичных электрических приборов» и ГОСТ 26582–85 «Машины и оборудование продовольственные».

6.3 Изделия должны подключаться к электрическим сетям квалифицированными специалистами сервисной службы с группой допуска не ниже III и согласно «Правилам устройства электроустановок» (далее – ПУЭ), руководствуясь схемой подключения, приведенной в Приложении Б.

6.4 Перед включением изделия убедитесь, что шланг подвода газа не касается задней стенки изделия и не находится в зоне выхода горячего воздуха (над вытяжкой).

6.5 Периодически (но не реже 1 раза в месяц) проверять состояние шланга подвода газа. При обнаружении каких–либо дефектов (трещин, порезов, следов оплавления, затвердевания материала шланга или утраты им начальной упругости) необходимо немедленно обратиться в газовую службу.

6.6 В случае перевода изделия на другой тип газа выполнить действия, описанные в Приложении А.

⚠6.7 ЗАПРЕЩАЕТСЯ ВМЕСТО ХОМУТОВ ИСПОЛЬЗОВАТЬ ПРОВОЛОКУ И ДРУГИЕ, НЕ ПРЕДНАЗНАЧЕННЫЕ ДЛЯ ЭТИХ ЦЕЛЕЙ, МАТЕРИАЛЫ ПРИ ПОДКЛЮЧЕНИИ ГАЗОПРОВОДА К ИЗДЕЛИЮ ЧЕРЕЗ СОЕДИНИТЕЛЬНЫЙ ШТУЦЕР.

6.8 Помещение, где эксплуатируется изделие, должно быть оснащено средствами для тушения возгорания.

6.9 Изделие относится к приборам, работающим под контролем надзорных органов.

⚠**6.10ВНИМАНИЕ! ПРИ ПЕРЕМЕЩЕНИИ ИЗДЕЛИЯ НА НОВОЕ МЕСТО НЕОБХОДИМО ОТКЛЮЧАТЬ ЕГО ОТ СЕТЕЙ ГАЗОСНАБЖЕНИЯ И ЭЛЕКТРОСНАБЖЕНИЯ, ОТСОЕДИНИТЬ ЗАЗЕМЛЕНИЕ.**

⚠**6.11 ВНИМАНИЕ!** При появлении в помещении запаха газа необходимо:

- погасить открытый огонь;
- закрыть общий газовый кран;
- не включать/выключать электроприборы;
- открыть окна и проветрить помещение;
- вызвать аварийную газовую службу;
- до устранения утечек газа не проводить работ, связанных с огнем и искрообразованием, не зажигать огонь.

⚠**6.12 ВНИМАНИЕ! НЕ ДОПУСКАЕТСЯ ПРИМЕНЯТЬ ВОДЯНУЮ СТРУЮ ДЛЯ ОЧИСТКИ НАРУЖНОЙ ЧАСТИ ПОВЕРХНОСТИ ИЗДЕЛИЯ.**

⚠**6.13ВНИМАНИЕ!** Во избежание возникновения пожара запрещено:

- эксплуатировать неисправное изделие;
- эксплуатировать изделие без подключения к контуру заземления;
- искать утечки газа при помощи спичек и другого открытого огня;
- устанавливать изделие в местах с повышенным риском пожарной опасности (вплотную к деревянным, с горючим покрытием и т.п. поверхностям);
- класть на изделие легковоспламеняющиеся предметы (бумагу, тряпки и т. п.);
- хранить возле изделия легковоспламеняющиеся вещества и предметы (горючие жидкости, аэрозоли, бумагу, тряпки и т.п.);
- допускать заливание горелки жидкостями;
- использовать изделие для обогрева помещения;
- длительная работа изделия с включенными горелками без нагрузки;
- загораживать отверстия для выхода продуктов сгорания (вытяжки);
- оставлять работающее изделие без присмотра.

⚠**6.14ЗАПРЕЩАЕТСЯ! ПРИ ИСПОЛЬЗОВАНИИ БАЛЛОНОВ С ПРОПАНОМ КЛАСТЬ БАЛЛОНЫ НА БОК ИЛИ ПЕРЕВОРАЧИВАТЬ! ПОПАДАНИЕ КОНДЕНСАТА ИЗ БАЛЛОНА В СИСТЕМУ ПРИВОДИТ К ВЫХОДУ ЕЕ ИЗ СТРОЯ!**

6.15Изделие не предназначено для использования лицами (включая детей) с пониженными физическими, сенсорными или умственными способностями, или при отсутствии у них опыта и знаний, если они не находятся под присмотром или не проинструктированы об использовании изделия лицом, ответственным за безопасность.

7 Подготовка к работе

7.1 Подготовку к работе изделия после транспортирования при отрицательных температурах следует проводить в условиях эксплуатации, предварительно выдержав изделие нераспакованным в течение 3–6 часов в отапливаемом помещении.

7.2 Распаковку, установку и испытание изделия должны производить специалисты по монтажу и ремонту газового торгово–технологического оборудования в соответствии с инструкциями изготовителя и действующими нормативными документами.

7.3 После распаковывания изделия следует убедиться в его целостности и комплектности, удалить защитную пленку, произвести санитарную обработку рабочей поверхности изделия с помощью стандартных средств очистки.

7.4 Изделие установить с соблюдением ГОСТ 12.2.124-90 «Оборудование продовольственное. Общие требования безопасности» и «Правил безопасности в газовом хозяйстве», но не менее 300 мм от задней стенки установки до стены и между боковых стенок рядом стоящего оборудования в линии и не менее 500 мм от легковоспламеняющихся предметов. Проверить горизонтальность уровнем. Выравнивание поверхности изделия производится регулировкой высоты ножек.

7.5 Изделие должно устанавливаться в хорошо проветриваемом помещении.

7.6 Подсоединить заземление корпуса сковороды к заземляющему контуру помещения согласно ГОСТ 27570.0–87.

7.7 Сетевую вилку изделия подключить в розетку с электропитанием 230 В, 50 Гц.

7.8 Газовая труба присоединяется к выводу с наружной резьбой G1/2, находящемуся на задней стенке изделия. Необходимо использовать только трубы и прокладки, соответствующие национальным стандартам. После подключения необходимо удостовериться, что труба не касается движущихся предметов и не пережата.

7.9 Подключение изделия к газовым сетям должны производить квалифицированные специалисты сервисной службы.

7.10 Подключение изделия к электрическим сетям должны производить квалифицированные специалисты сервисной службы с группой допуска не менее III согласно «Правилам устройства электроустановок» и в соответствии со схемой, приведенной в Приложении Б.

7.11 После подключения к газовой магистрали необходимо проверить плотность соединения и давление газа в магистрали.

7.12 После подключения газа, необходимо проверить наличие его утечек, используя мыльный раствор.

ЗАПРЕЩАЕТСЯ ИСПОЛЬЗОВАТЬ ОТКРЫТЫЙ ОГОНЬ ДЛЯ ПРОВЕРКИ УТЕЧЕК.

8 Порядок работы

ЗАПРЕЩЕНО! В ПРОЦЕССЕ ЭКСПЛУАТАЦИИ НАЛИВАТЬ ХОЛОДНУЮ ВОДУ В РАЗОГРЕТУЮ ЧАШУ.

ЗАПРЕЩЕНО! ПРОИЗВОДИТЬ НАКЛОН СКОВОРОДЫ ПРИ ЗАКРЫТОЙ КРЫШКЕ.

8.1 Порядок розжига горелок.

8.1.1 Включить вилку в розетку с напряжением 230 В.

8.1.2 Сковорода снабжена миниатюрной газовой горелкой пилот. Пилотная горелка зажигается в начале работы и горит в течение всей рабочей смены. Это позволяет, при необходимости, отключить и быстро зажечь основную горелку, что приводит к экономии газа.

8.1.3 Для розжига пилотной горелки необходимо:

- нажать кнопку электророзжига поз. 11 на рисунке 2;
- начальное положение газового крана в соответствии с рисунком **3а**;
- нажать ручку газового крана до упора и в нажатом состоянии повернуть ее до упора влево в соответствии с рисунком **3б**;
- удерживать ручку в этом положении не менее 10–15 с после возгорания пилотной горелки для срабатывания термопары контроля горения;
- горение газа контролировать визуально через смотровые отверстия, расположенные на передней панели;
- убедившись в устойчивом горении пилотной горелки, отпустите ручку газового крана.

8.1.4 Розжиг основной горелки:

- газовый кран имеет 2 рабочих положения – max и min горение пламени;
- слегка нажав повернуть ручку влево до упора, max горение в соответствии с рисунком **3в**;
- для уменьшения пламени горелки нажмите и поверните ручку газового крана влево, min горение в соответствии с рисунком **3г**.

8.1.5 В процессе работы можно отключать основные горелки при этом пилотная горелка продолжает работать.

8.1.6 Для выключения изделия необходимо:

- отключить основную горелку, повернув ручку газового крана вправо до упора;
- отключить пилотную горелку, нажав ручку крана до упора и потихоньку отпуская ее вращать кран вправо до упора;
- вынуть вилку из розетки.

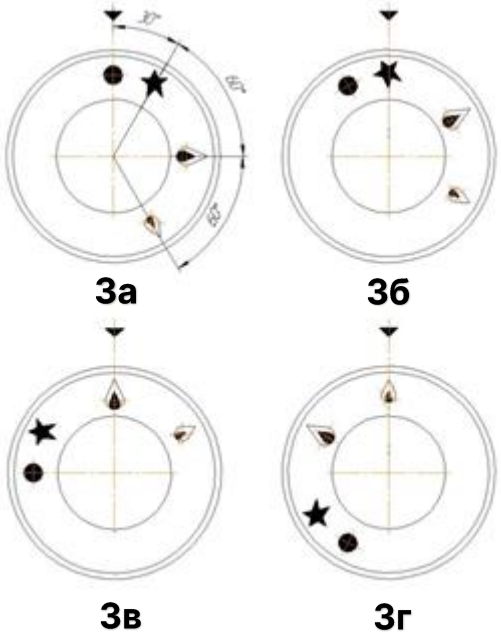

Рисунок 3 – Включение и выключение горелок

8.2 Режим «Жарение».

8.2.1 Включить подачу электрического тока, подключив сетевую вилку (рис. 2 поз. 9) в электрическую сеть 230 В.

8.2.2 Произвести розжиг горелок согласно п. 8.1

8.2.3 Прогреть сковороду. Загрузить продукты (масло, мясо и др.) в емкость сковороды, учитывая, что приготовление продукта должно быть не более чем в 1 слой. Для жарения во фритюре продукт должен быть полностью погружен во фритюр. Контроль готовности продукта вести визуально.

8.2.4 После окончания времени режима жарения можно вынимать приготовленный продукт.

8.2.5 При окончании работы изделия закрыть все газовые краны и выключить из электросети, провести чистку сковороды специальными чистящими средствами согласно п. 9.

8.3 Режим «Тушение».

8.3.1 Включить подачу электрического тока, подключив сетевую вилку (рис. 2 поз. 9) в электрическую сеть 230 В.

8.3.2 Произвести розжиг горелок согласно п. 8.1.

8.3.3 Прогреть сковороду. Загрузить продукты в емкость сковороды, учитывая, что высота уровня загрузки не более 100 мм.

8.3.4 При закипании жидкости установить ручку газового крана поз. 5 в режим «Малое пламя».

8.3.5 После окончания времени режима «Тушение» можно вынимать приготовленный продукт.

8.3.6 При окончании работы изделие отключить от электросети, провести чистку сковороды специальными чистящими средствами согласно п. 9.

9 Техническое обслуживание

9.1 Все работы по обслуживанию производить при отключенном изделии от сети газоснабжения, электроснабжения.

9.2 Работы по обслуживанию выполняются только квалифицированными специалистами.

9.3 Техническое обслуживание и ремонт изделия осуществляются по следующему циклу:

– техническое обслуживание при пуске в эксплуатацию;

– периодическое техническое обслуживание – через каждые 6 месяцев эксплуатации.

Примечание: в зависимости от интенсивности эксплуатации изделия период между циклами периодического технического обслуживания необходимо сократить до 3 месяцев.

9.4 Ежедневно, в конце работы необходимо произвести тщательную очистку наружных поверхностей от остатков пищи, конденсата, жира и др. Используйте для этого стандартные средства очистки. После очистки, протрите все очищенные поверхности сухой тканью. Обращайте внимание не только на чистоту изделия, но и на состояние прилегающих поверхностей.

9.5 Внешние части и поверхности из нержавеющей стали очищать губкой, смоченной в растворе теплой воды с нейтральным мылом, затем ополоснуть и вытереть насухо. Для удаления трудноудаляемых пятен необходимо использовать специальные средства по уходу за нержавеющей сталью.

ЗАПРЕЩЕНО! ИСПОЛЬЗОВАТЬ АБРАЗИВНЫЕ ПОРОШКИ И СРЕДСТВА, СОДЕРЖАЩИЕ АГРЕССИВНЫЕ ВЕЩЕСТВА.

10 Возможные неисправности

Возможные неисправности, вызывающие отказы, должны устранять только специалисты сервисной службы.

Возможные неисправности указаны в таблице 10.1.

Таблица 10.1

Наименование неисправности	Вероятная причина	Методы устранения
Не зажигаются горелки	Засорились сопла горелок	Прочистить сопла горелок
Не работает блок розжига (нет искры при нажатии кнопки розжига)	Неисправен блок розжига. Не включена сетевая вилка в электрическую сеть. Обрыв электропроводов.	Заменить блок розжига Включить эл. вилку в эл. сеть 230 В. Восстановить соединения проводов.
Утечка газа (запах газа)	Нарушение герметичности газопровода и его соединений.	Закрыть общий газовый кран. Проветрить помещение. Вызвать аварийную службу.
Не работает установка после включения сетевой вилки в электрическую сеть.	Выключен главный питающий электрический рубильник на щите подключения. Сработал автомат электрической защиты. Неисправна кнопка розжига.	Включить главный питающий электрический рубильник. Включить автомат электрической защиты. Заменить кнопку розжига.

Аккуратное и бережное обращение с изделием и соблюдение требований настоящей инструкции позволят Вам успешно эксплуатировать его длительное время.

11 Правила транспортировки и хранения

11.1 Способ установки изделия на транспортное средство должен исключать его самопроизвольное перемещение. При погрузке и разгрузке изделий должны строго выполняться требования манипуляционных знаков и надписей на упаковках.

11.2 До установки изделия у потребителя его необходимо хранить в заводской упаковке в помещениях с естественной вентиляцией при относительной влажности не выше 60% и температуре окружающей среды не ниже +5 °С, при отсутствии в воздухе кислотных и других паров.

11.3 Складирование изделий в упаковке должно производиться не более чем в 1 ярус.

11.4 Условия транспортирования изделия – по группе условий 3 ГОСТ 15150-69 и температуре не ниже минус 35 °С.

11.5 Транспортирование изделия должно производиться в заводской упаковке в вертикальном положении высотой не более чем в 1 ярус, с защитой от осадков и механических повреждений.

12 Гарантии изготовителя

12.1 Изготовитель гарантирует соответствие качества изделия требованиям действующей технической документации при соблюдении условий и правил хранения, транспортирования и эксплуатации, установленных в эксплуатационной документации.

12.2 На изделие устанавливается гарантийный срок эксплуатации продолжительностью 24 (двадцать четыре) месяца, за исключением газовой горелки, на которую устанавливается гарантийный срок 3 (три) календарных месяца. Гарантийный срок хранения изделия 6 (шесть) месяцев. Гарантия не распространяется на следующие комплектующие товара: уплотнительные резиновые детали.

12.3 Периодическое техническое обслуживание необходимо проводить согласно п.п. 9.1–9.3 с целью обеспечения работоспособности изделия и увеличения срока эксплуатации. Невыполнение периодического технического обслуживания, указанного в эксплуатационной документации, может привести к преждевременному выходу из строя изделия. В случаях выявления причин выхода из строя изделия, связанных с невыполнением периодического технического обслуживания, данные случаи признаются негарантийными.

12.4 При покупке изделия напрямую у завода-изготовителя покупатель обязан самостоятельно заключить договор с лицензированной сервисной компанией для выполнения периодического обслуживания, гарантийного и негарантийного ремонта изделия.

12.5 Изделие должно быть установлено специалистами сервисной службы. Для подтверждения установки специалистом оформляется акт ввода в эксплуатацию. В случае отказа изделия акт ввода в эксплуатацию предоставляется вместе с рекламационным актом при обращении к производителю в период гарантийного срока.

12.6 Производитель стремится поддерживать в наличии наиболее востребованные запасные части на складе. В случае отсутствия каких-либо запасных частей, производитель обязан обеспечить их поставку в срок от 15 до 150 календарных дней.

12.7 Гарантийный срок не продлевается на время, в течение которого изделие не могло использоваться из-за обнаруженных в нем недостатков.

12.8 Течение срока гарантии начинается с даты введения изделия в эксплуатацию. При отсутствии подтверждения даты ввода в эксплуатацию – срок исчисляется с даты выпуска изделия.

12.9 В случае необходимости проведения ремонтных работ на заводе-изготовителе гарантийный ремонт изделия производится в течение 20

(двадцати) рабочих дней с момента его доставки на склад завода-изготовителя.

12.10 Гарантийные обязательства не действуют в следующих случаях:

- не предусмотренных настоящим документом;
- при повреждениях, возникших из-за несоблюдения правил монтажа, установки, настройки и эксплуатации изделия;
- при повреждениях, вызванных умышленными или ошибочными действиями покупателя, небрежным обращением с изделием;
- при повреждениях, вызванных попаданием внутрь посторонних предметов, насекомых, грызунов или следов их жизнедеятельности;
- неисправности, возникшие в результате продолжения работы с повреждёнными узлами или элементами изделия;
- удалена табличка с серийным номером или умышленно/неумышленно надпись серийного номера сделана неразборчивой;
- выхода из строя частей, подверженных нормальному износу;
- при наличии в изделии любых механических повреждений;
- модификация изделия или изменение его конструкции;
- проведение самостоятельного ремонта или доработка изделия;
- повреждения изделия пожаром, наводнением или другим стихийным бедствием;
- при повреждениях изделия при транспортировке в неправильном положении с нарушением правил перевозки.

12.11 Претензии по качеству изделия предъявляются продавцу товара только в течение гарантийного срока.

12.12 Изделие является профессиональным и для обращения с ним у покупателя должен присутствовать персонал с необходимой квалификацией. Производитель не принимает назад исправное изделие, если оно не подходит по техническим характеристикам или не удовлетворяет требованиям покупателя.

12.13 Гарантийные обязательства не распространяются на изделие, в отношении которого заявлены претензии по истечении гарантийного периода. Гарантийные обязательства не распространяются на проданное покупателю подержанное изделие.

12.14 Для определения причин поломки покупатель формирует комиссию и составляет акт-рекламацию, в котором должны быть указаны:

- заводской номер изделия;
- дата получения изделия с предприятия-изготовителя и номер документа, по которому он был получен;
- дата ввода изделия в эксплуатацию;

- описание внешнего проявления поломки;
- указание на узлы и детали, которые, по мнению покупателя, вышли из строя.

12.15 К акту-рекламации необходимо приложить:

- документ, подтверждающий покупку изделия (УПД или накладная);
- заполненный гарантийный талон;
- акт о поломке;
- заполненный акт ввода в эксплуатацию;
- фотографию таблички с серийным номером изделия;
- полностью заполненный сервисный протокол, в том случае, если изделие уже подвергалось ремонту.

При нарушении требований к составлению акта и/или непредставлении (неполного предоставления) прилагаемых к акту документов, случай поломки изделия считается не подлежащим гарантийному ремонту.

12.16 Если в течение гарантийного срока изделие вышло из строя по вине покупателя, то претензии не принимаются.

12.17 Рекламация на детали и узлы, подвергшиеся ремонту не на предприятии-изготовителе и не у его официальных дилеров, не рассматриваются и не удовлетворяются.

13 Утилизация изделия

13.1 Материалы, применяемые для упаковки изделия, могут быть использованы повторно или сданы на пункты по сбору вторичного сырья.

13.2 Изделие необходимо привести в негодность и утилизировать в соответствии с действующим законодательством.

Приложение А

Для перехода на сжиженный газ (пропан) необходимо произвести замену сопла в жиклере в горелке, для чего необходимо:

- отключить изделие от газоснабжения;
- снять козырек пилота поз. 1;
- поднять чашу сковороды;
- выкрутить винты поз. 2;
- вынуть блок горелки;
- выкрутить жиклер поз. 3;
- заменить сопло на сопло с нужным размером отверстия;
- установить жиклер на место.

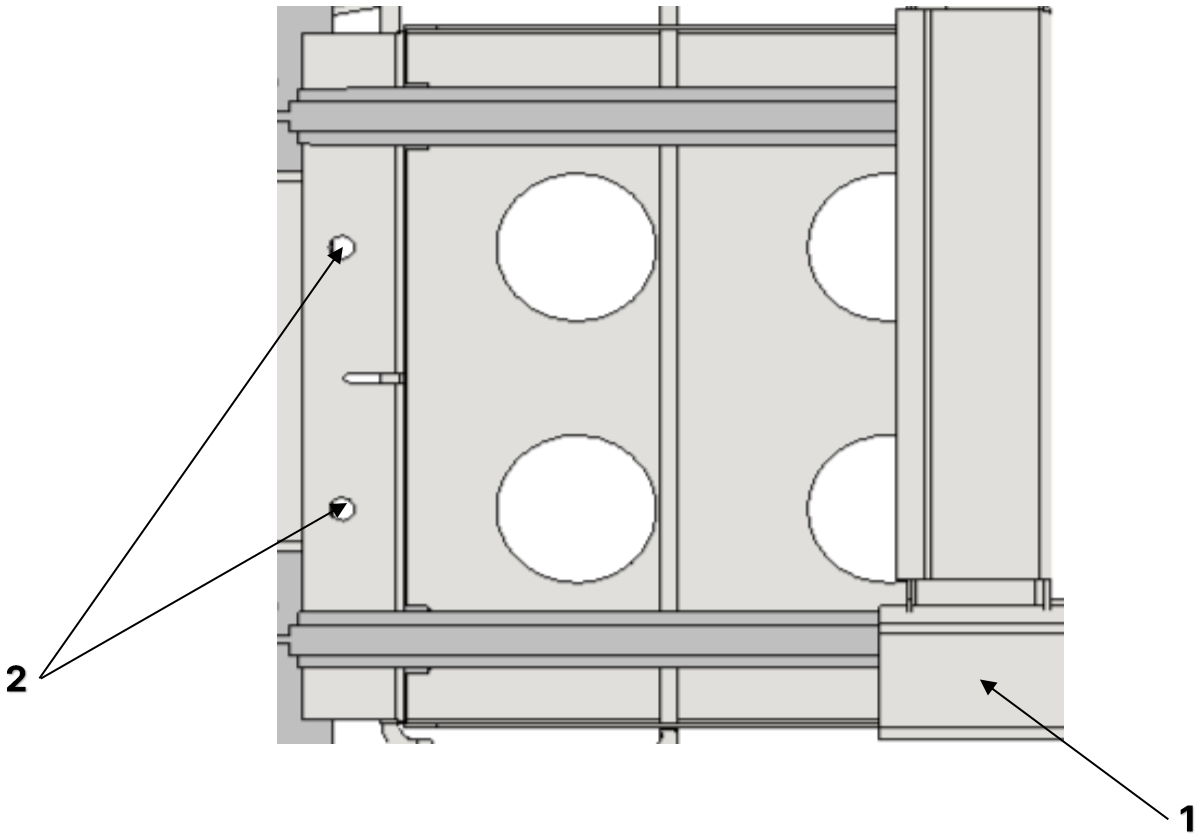

4а

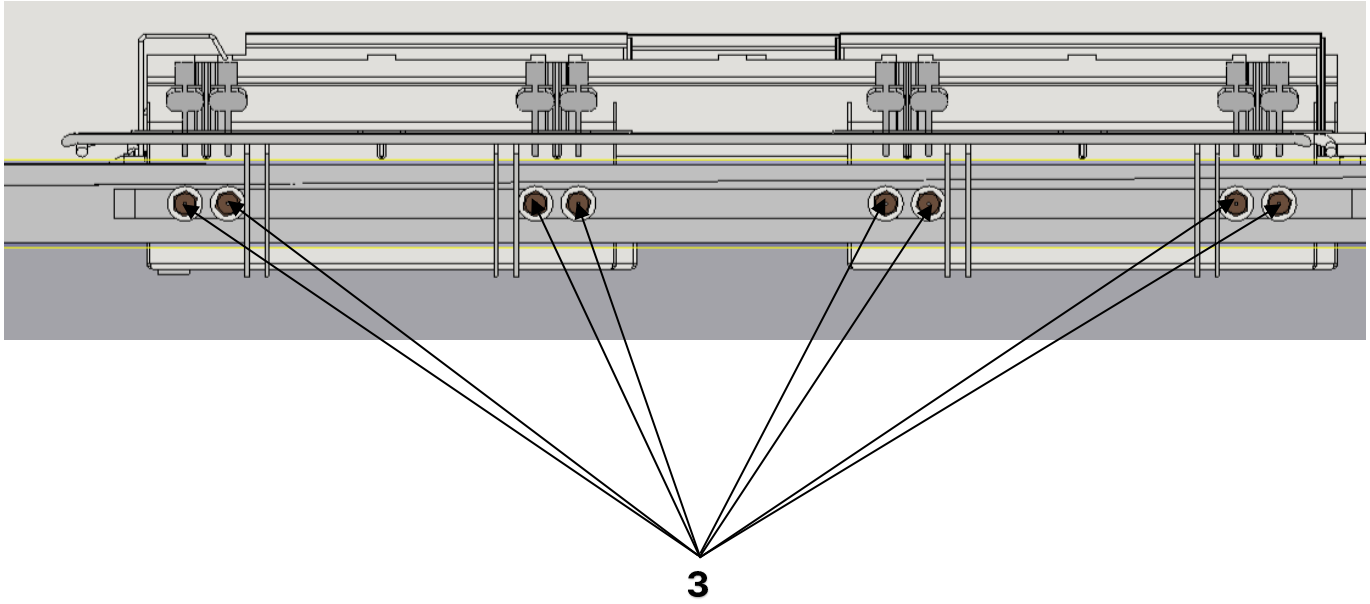

4б

1 – козырек пилота; 2 – винты; 3 – жиклеры

Рисунок 4 – Устройство горелки

Приложение Б

Схема принципиальная электрическая

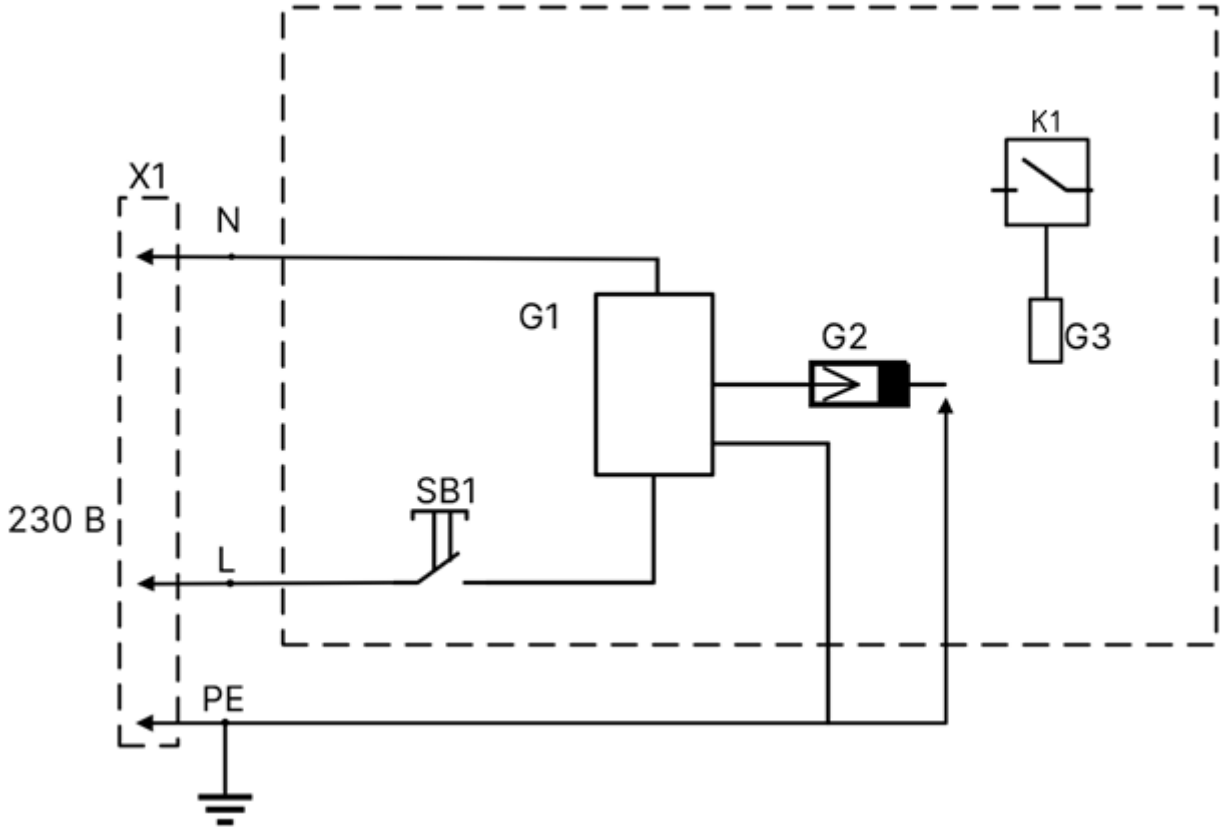

Обозначение	Наименование	Количество
X1	Сетевая вилка угловая 16А	1
SB1	Кнопка антивандальная 3А-220V	1
G1	Блок розжига 230/240V 50/60 Hz 0,6 А	1
G2	Свеча розжига	1
G3	Термопара	1
K1	Кран газовый 22/S	1

EAC

СВИДЕТЕЛЬСТВО О ПРИЕМКЕ

Газовая сковорода ФЗСГ/900.00.00.00.000 №_____

наименование изделия — обозначение — заводской номер

ФЗСГ/900

Дата выпуска «__»_____ 20__ г.

Изделие изготовлено и принято в соответствии с требованиями государственных стандартов, действующей технической документации и признано годным для эксплуатации

М.П._____ Мастер ОТК_____

личная подпись — расшифровка подписи

_____

число, месяц, год

Отметка газовой службы о регистрации

Дата «___»_____20___г.

Механик_____/_____

АКТ

ввода в эксплуатацию

Изделие «Газовая сковорода ФЗСГ/900» № _____
заводской номер

ФЗСГ/900

Дата выпуска «___»_____ 20___ г.

Место установки_____

_____
(наименование предприятия, почтовый адрес, телефон)

Дата ввода в эксплуатацию «___»_____ 20___ г.

Кем проводился ввод в эксплуатацию изделия_____

_____
(наименование организации, телефон)

Специалист, производивший ввод в эксплуатацию изделия

М.П._____ _____
(подпись) Ф.И.О.

«___»_____ 20___ г.

Представитель владельца

_____ _____
(подпись) Ф.И.О.

«___»_____ 20___ г.

Корешок талона №1 на гарантийный ремонт изделия модели ФЗСГ/900.00.00.000 №_____
заводской номер изделия

Изъят «__»_____20__г.
Исполнитель

Ф.И.О.

подпись

М.П.

Описание работ: _____

ООО «Гриль-Мастер»
ул. Шевченко, 79В,
г. Смоленск, 214032, Россия
тел.: +7(4812) 62-26-54,
E-mail: info@mastergrill.ru

ТАЛОН №1 НА ГАРАНТИЙНЫЙ РЕМОНТ
Изделие ФЗСГ/900.00.00.000
№_____
заводской номер изделия

арт. 13062

Дата выпуска «__» _____20___ г.
Продан_____
_____
наименование торгующей организации

Дата ввода в эксплуатацию «__»_____20__г.
Владелец и его адрес_____
_____
_____

М.П. _____
подпись

Описание работ по устранению неисправностей
_____
_____
_____

Исполнитель Владелец

_____ _____
подпись подпись

_____
наименование организации, выполнившей ремонт
_____
адрес организации

М.П._____
_____
должность и подпись руководителя организации, выполнившей ремонт

ООО «Гриль-Мастер»
ул. Шевченко, 79В,
г. Смоленск, 214032, Россия
тел.: +7(4812) 62-26-54,
E-mail: info@mastergrill.ru

ТАЛОН №2 НА ГАРАНТИЙНЫЙ РЕМОНТ
Изделие ФЗСГ/900.00.00.000
№_____
заводской номер изделия

арт. 13062

Дата выпуска «__» _____20___ г.

Продан_____

_____
наименование торгующей организации

Дата ввода в эксплуатацию «__»_____20__г.

Владелец и его адрес_____

_____

_____

М.П. _____
подпись

Описание работ по устранению неисправностей

_____

_____

_____

Исполнитель Владелец

_____ _____
подпись подпись

_____
наименование организации, выполнившей ремонт

_____
адрес организации

М.П._____

_____
должность и подпись руководителя организации, выполнившей ремонт

Корешок талона №2 на гарантийный ремонт изделия модели ФЗСГ/900.00.00.00.000 №_____
заводской номер изделия

Изъят «__»____20__г.
Исполнитель

Описание работ: _____

_____ ф.и.о.

_____ подпись

М.П.

ООО «Гриль-Мастер»
ул. Шевченко, 79В,
г. Смоленск, 214032, Россия
тел.: +7(4812) 62-26-54,
E-mail: info@mastergrill.ru

ТАЛОН №3 НА ГАРАНТИЙНЫЙ РЕМОНТ
Изделие ФЗСГ/900.00.00.000
№_____
заводской номер изделия

арт. 13062

Дата выпуска «__» _____20___ г.

Продан_____

_____
наименование торгующей организации

Дата ввода в эксплуатацию «__»_____20__г.

Владелец и его адрес_____

_____

_____

М.П. _____
подпись

Описание работ по устранению неисправностей

_____

_____

_____

Исполнитель Владелец

_____ _____
подпись подпись

_____
наименование организации, выполнившей ремонт

_____
адрес организации

М.П._____

_____
должность и подпись руководителя организации, выполнившей ремонт

Корешок талона №3 на гарантийный ремонт изделия модели ФЗСГ/900.00.00.00.000 №_____
заводской номер изделия

Изъят «__»____20__г.
Исполнитель

Описание работ: _____

_____ ф.и.о.

_____ подпись

М.П.

Учет технического обслуживания в период гарантийного ремонта

Дата	Вид технического обслуживания	Краткое содержание	Наименование предприятия, выполнившего техническое обслуживание	Должность, фамилия и подпись	
				выполнившего работу	проверившего работу